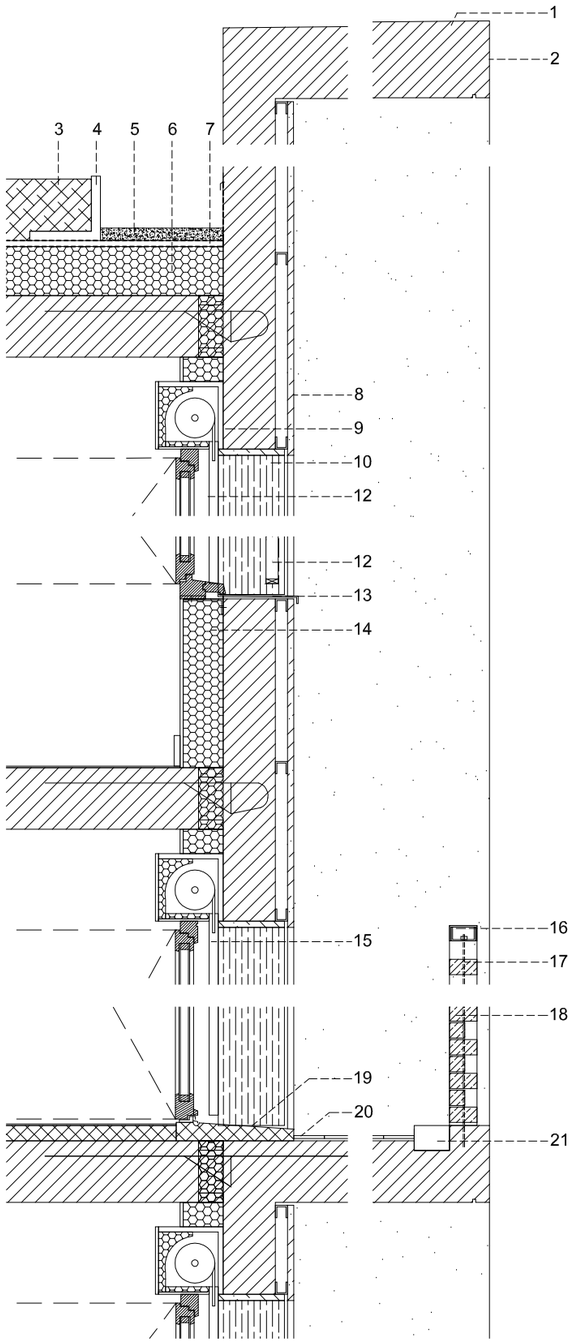

échelle

0 50 100

1. flasching sur béton
2. béton, peinture minérale finition lisse blanc
3. toiture végétalisée semi-intensive - 20 cm
4. bordure béton en L
5. gravillon gris
6. étanchéité bicouche
7. isolation thermique 160mm
8. bardage bois, mélèze lasuré
9. volet roulant aluminium
10. habillage bardage bois en tableau, mélèze lasuré
11. menuiserie bois, mélèze lasuré teinte naturelle
12. garde-corps à barreaudage métallique
13. couvertine métallique finition acier galvanisé
14. isolation thermique 140 mm
15. menuiserie bois, porte-fenêtre seuil extra plat
16. profils métallique de couronnement tête de chaînage
17. tige filtrée, liason des briques
18. garde-corps moucharabieh de briques finition blanc
19. seuil béton coulé en place
20. dalle grès cérame, finition gris clair - 40×40cm
21. cunette